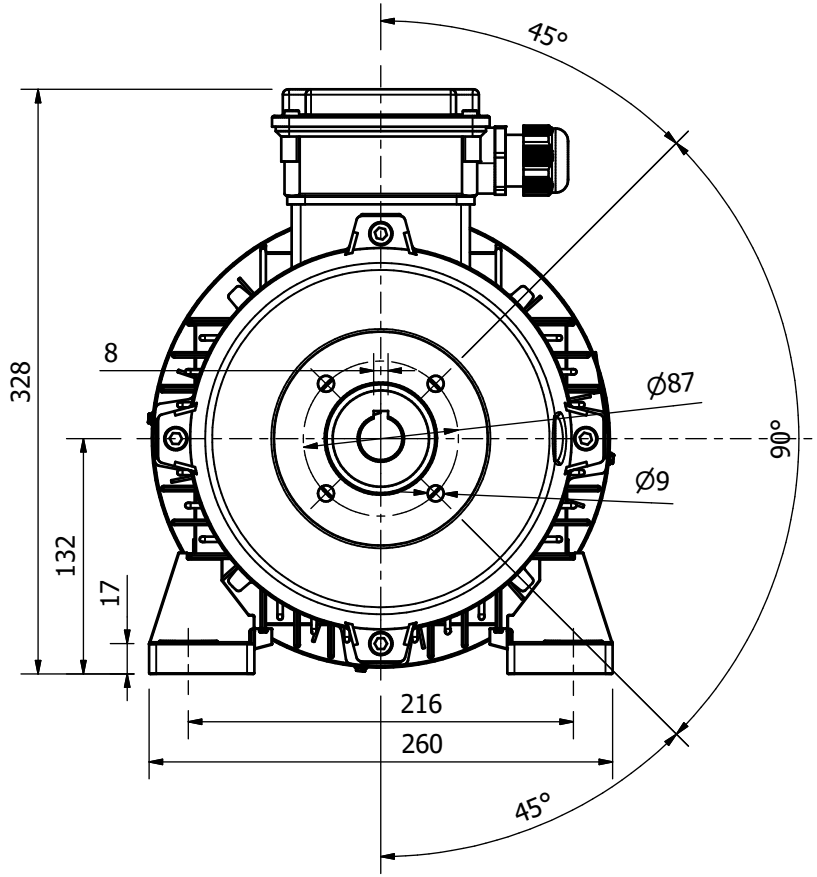

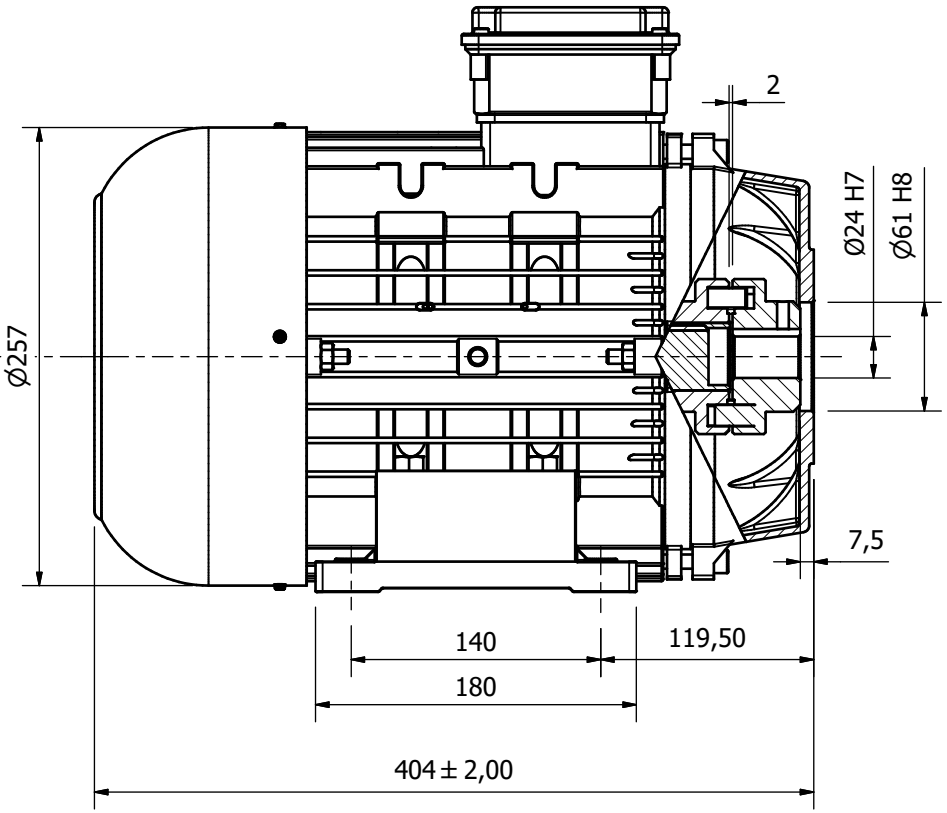

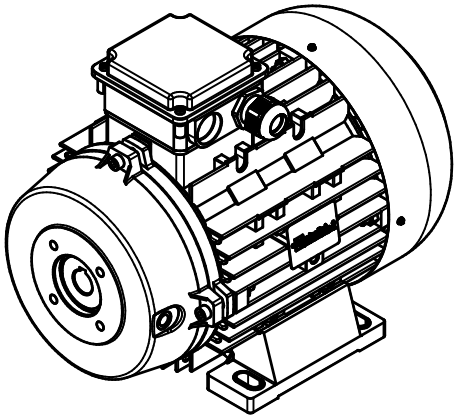

Sscostamenti per dimensioni lineari senza indice di tolleranza								Angoli
oltre	-	6	30	80	180	400	1000	+/- 1/2°
fino a	6	30	80	180	400	1000	2000	
+/-	0,05	0,1	0,15	0,2	0,25	0,3	0,35	

Rev	Data	Nota di revisione	Verif	Appr.
01	07/12/2018	Aggiornato disegno	Forniciari	Reggiani
02	06/10/2022	Rifatto disegno	Citro	Reggiani

Compilato Giordano Reggiani	Data 19/11/2014
Approvato Giordano Reggiani	Data 19/11/2014
Ricavato da N/A	Scala 1:3 / File T-132-NR1-5-G
Materiale N/A	Trattamento termico N/A

nicolini & c. MOTORI ELETTRICI

Denominazione: Motore MEC132 DF NR1 2pz

Disegno numero: T-132-NR1-5-G

Questo disegno è di proprietà della società Nicolini & C. S.r.l. ogni utilizzo non autorizzato sarà punito a norma di legge.

DCUT02rev00 Inventor