WDEI - SWIVEL HAAKS / WINKELDREHGELENK
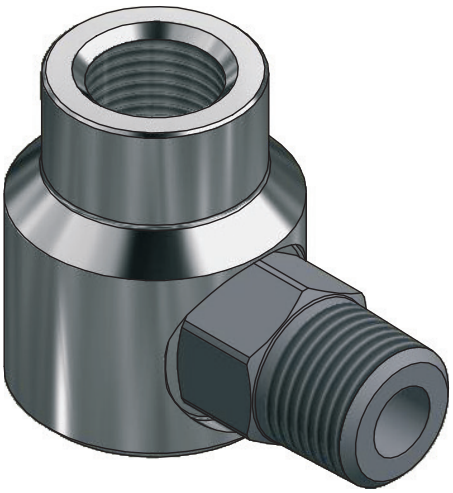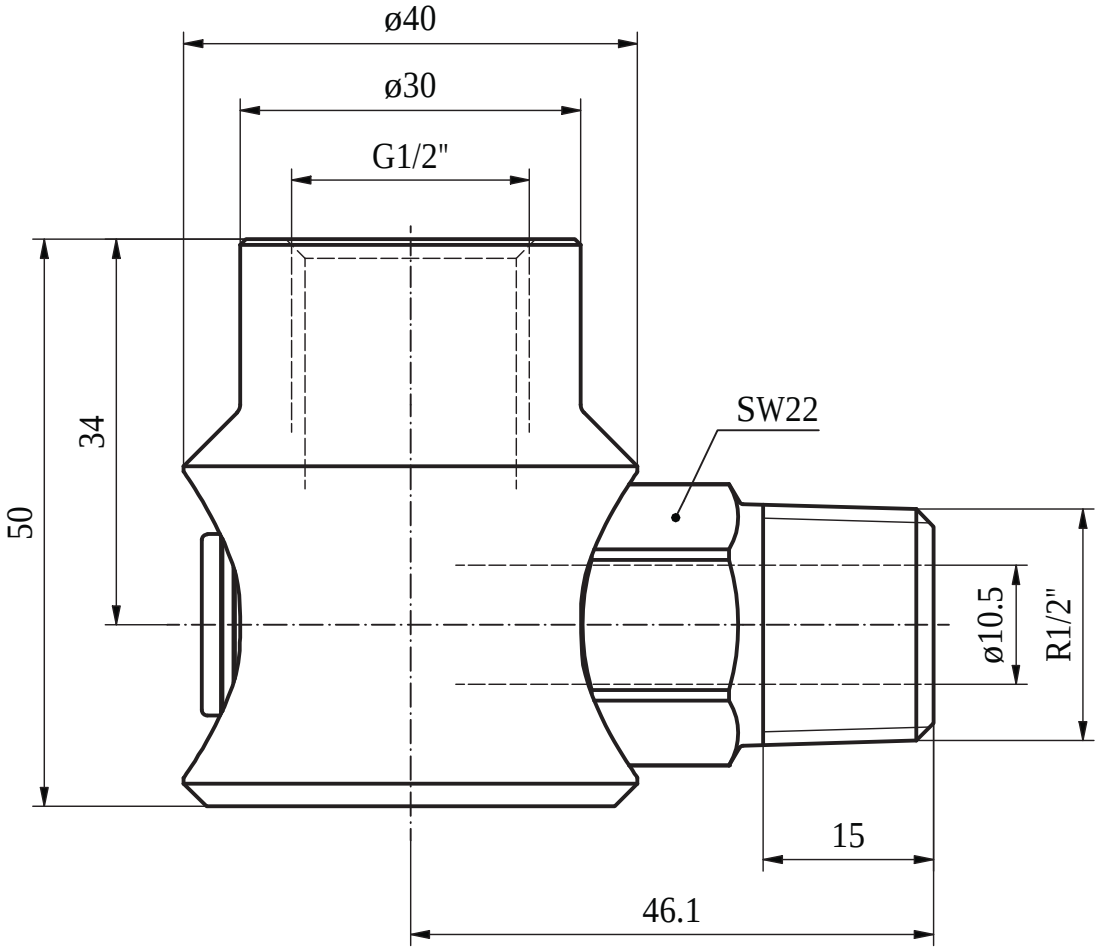
MM43413