PA	EQUIPAGGIAMENTI TECNICI LAVAGGIO	60.2650.00 VALAVOLA VB60/600 ZERO + PR5 *VALVE VB60/600 ZERO + PR5*	I GB	2 04/12/09

VALVOLA DI BYPASS AD AZZERAMENTO DEL RAMO DI MANDATA
FLOW ACTIVATED UNLOADER

– PATENT –

- AZZERA LA PRESSIONE NEL RAMO DI MANDATA ALLA CHIUSURA DELLA PISTOLA.
  IT BRINGS PRESSURE DOWN TO NEAR ZERO ON DELIVERY SIDE WHEN CLOSING GUN.
- RIDOTTE PERDITE DI CARICO.
  REDUCED PRESSURE LOSS.
- DIMENSIONI CONTENUTE.
  MINIMISED DIMENSIONS.
- DISPOSITIVO DI AZZERAMENTO ATTUATO DALLE PERDITE DI CARICO DELLA VALVOLA STESSA.
  ZERO SETTING DEVICE ACTIVATED BY PRESSURE LOSS OF THE UNLOADER.
- PERDITE DI CARICO SCARSAMENTE INFLUENZATE DALLA PORTATA.
  PRESSURE LOSS IS HARDLY INFLUENCED BY THE FLOW .
- GUARNIZIONI DINAMICHE IN PTFE PER AUMENTARE LA DURATA E LA REGOLARITA' DI FUNZIONAMENTO.
  PTFE DYNAMIC SEALS FOR A LONGER LIFE SPAN AND SMOOTH RUNNING .
- FORI PER VITI DI FISSAGGIO.
  FIXING SCREW SLOTS.

SPECIFICHE TECNICHE – *SPECIFICATION*

– PRESSIONE CONSENTITA	*PERMISSIBLE PRESSURE*	600 bar – 60 MPa (8700 psi)
– PORTATA	*FLOW RATE*	9–60 l/min (2,4–16 USG p.m.)
– TEMPERATURA MASSIMA	*MAX WORKING TEMPERATURE*	90° C (195 °F)
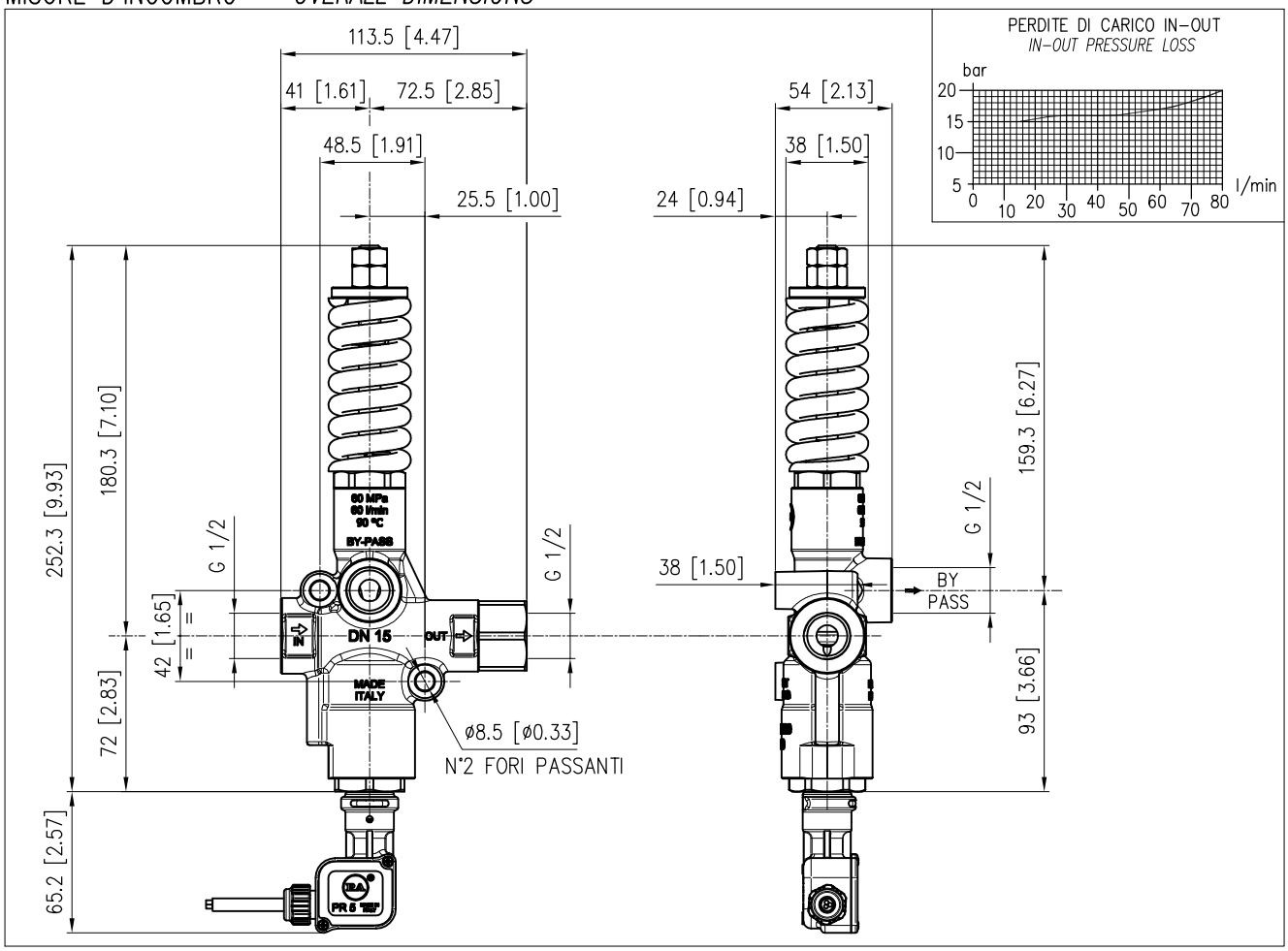
MISURE D'INGOMBRO – *OVERALL DIMENSIONS*