PA	**E** QUIPAGGIAMENTI **T** ECNICI **L** AVAGGIO	**26.0605.00** **Attacco tipo baionetta -14 mm** ***Bayonet coupling - 14 mm***	I / GB — 2 12/03/97

CARATTERISTICHE TECNICHE - *SPECIFICATIONS*

- PRESSIONE NOMINALE *RATED PRESSURE*	160 bar - 16 MPa (2300 psi)
- PRESSIONE CONSENTITA *PERMISSIBLE PRESSURE*	180 bar - 18 MPa (2600 psi)
- PORTATA MASSIMA *MAX FLOW RATE*	30 l/min (8 USG p.m.)
- TEMPERATURA MASSIMA *MAX WORKING TEMPERATURE*	90° C (195° F)
- MASSA *WEIGHT*	44 g (1.54 oz.)
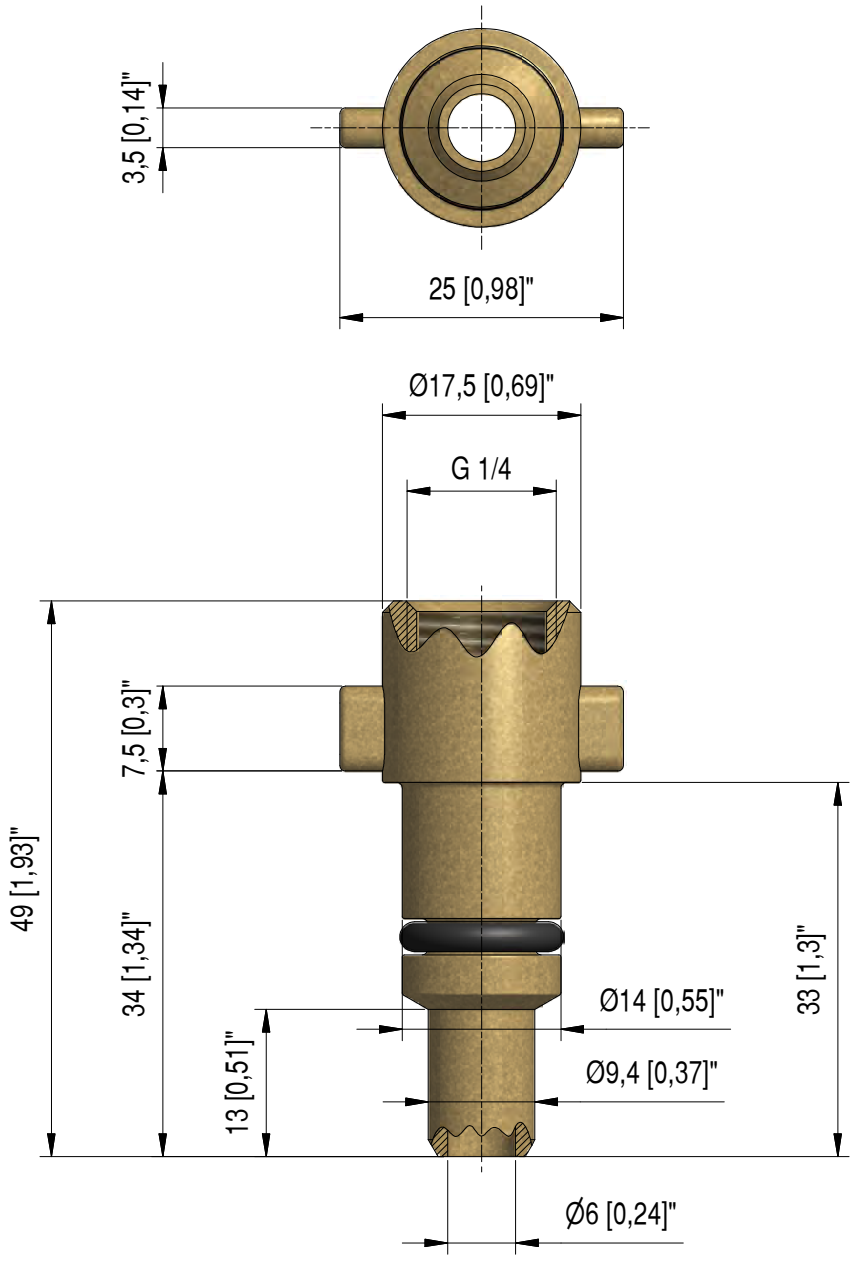
MISURE D'INGOMBRO - *OVERALL DIMENSIONS*